Schede Tecniche

ALLACCI ACQUA C.F.	Ø 1/2"
ALLACCIO SCARICO	Ø 1 1/2"
PRESSIONE min - max	3 - 5 bar

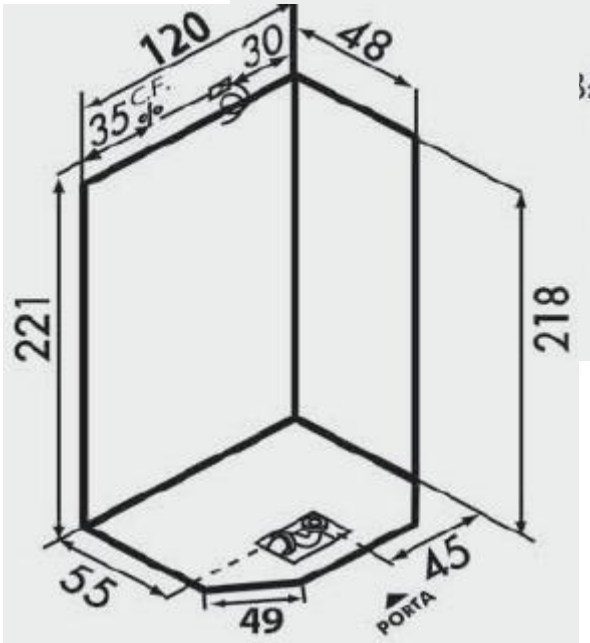

Bagno di Vapore

KW	1
A	-
HP	1
VOLT	230
HZ	50

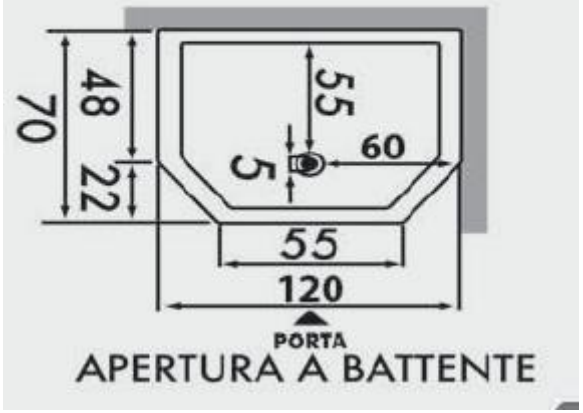

LEGENDA

Posizionare una placchetta-interruttore di corrente con salvavita collegata al cavo elettrico a distanza di sicurezza prevista dalle norme CEI.

C.F. Uscita acqua Calda e Fredda, si consiglia l'installazione di filtri anticalcare. Predisporre flessibili di 1-1,5 m. Per le vasche con box allacci a filo muro da 1/2"

5 Punto di scarico della vasca.
Imbocco scarico Ø 4 cm

SIFONE: Predisporre un pozzetto di circa 8/10 cm di profondità per l'alloggiamento della piletta di scarico. Si consiglia di non murare il tubo di scarico per tutta la sua lunghezza onde facilitare l'allaccio.

Cavo elettrico in uscita di almeno 1 metro (230 V - 50 Hz).